HYDRA-TECH PUMPS, INC

ГИДРАВЛИЧЕСКАЯ ШЛАМОВАЯ ПОМПА

модель S10T (сливной рукав - 250 мм)

Высокопроизводительная гидравлическая шламовая помпа для перекачки больших объемов грязной воды с твердыми включениями, до 200мм. Применяется в качестве мобильного насоса по откачкам канализационных стоков, обводненного технологического осадка, отягощенного мусором на заводах, промышленных предприятиях, при илонакоплении.

ХАРАКТЕРИСТИКИ

- Может откачивать шлам размером до 200 мм, за счет специализированной лопасти VORTEX, "утопленной" в корпусе помпы.
- Обработанные смазкой уплотнения. Может работать без нагрузки/воды.
- Регулируемая производительность за счет привода запитки.
- Высокий КПД за счет гидропривода.
- Может устанавливаться непосредственно в трубопровод.
- Электробезопасность.
- Источником питания служат гидравлические станции Hydra-Tech HT100 или HT150 или другие гидравлические источники питания с параметрами потока до 265 л/мин.

ТЕХНИЧЕСКИЕ ХАРАКТЕРИСТИКИ

Вес:	346 кг
Высота:	114 см
Макс. диаметр корпуса:	108 см
Напорный порт:	10", 125# ASA фланец
Входной фланец:	10", 125# ASA
Макс. размер твердых частиц:	200 мм
Штуцеры под БРС:	1-¼” или 1-½”NPT(F) / SAE
Корпус:	ковкий чугун
Пластина компенсирующая износ:	сталь A36
Вал:	нержавеющая сталь
Лопасть:	ковкий чугун
Уплотнение вала:	карбид кремния
Эластомер:	Buna N (стд.)
Гидравлическое масло:	214-320 s.s.u. @ 100 °F (64 °C)
Поток масла:	макс. 265 л/мин
Рабочее давление:	макс. 207 bar
Источник питания:	гидравлич. система с открытым центром

Спецификация может быть изменена без предварительного уведомления

S10T ГАБАРИТНЫЕ РАЗМЕРЫ

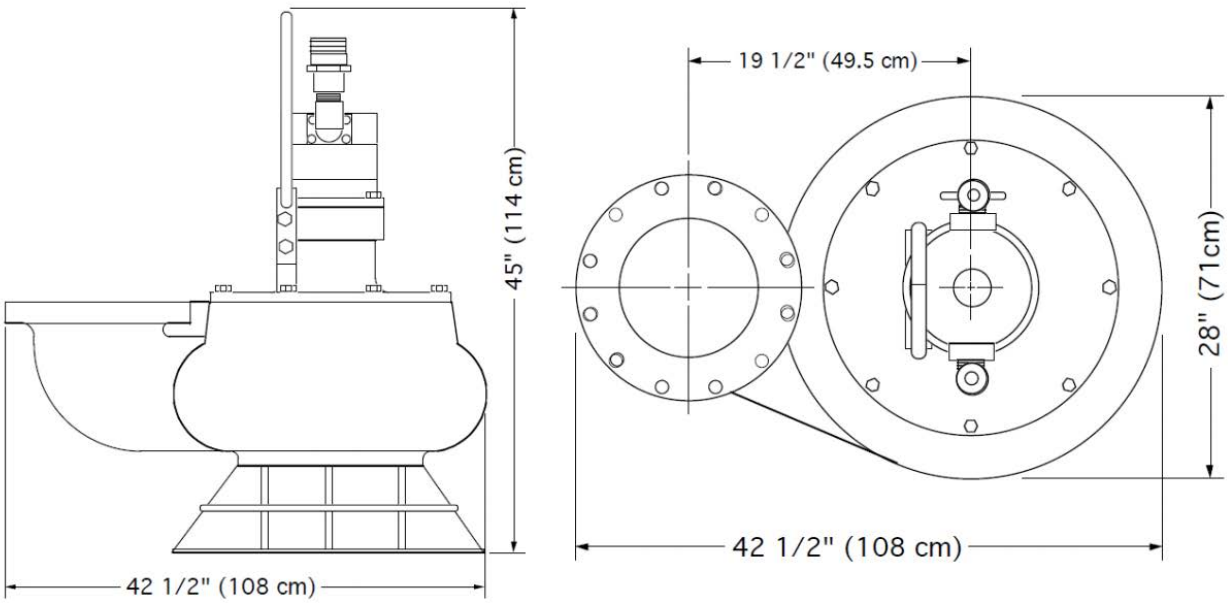

S10T ТАБЛИЦА ПРОИЗВОДИТЕЛЬНОСТИ

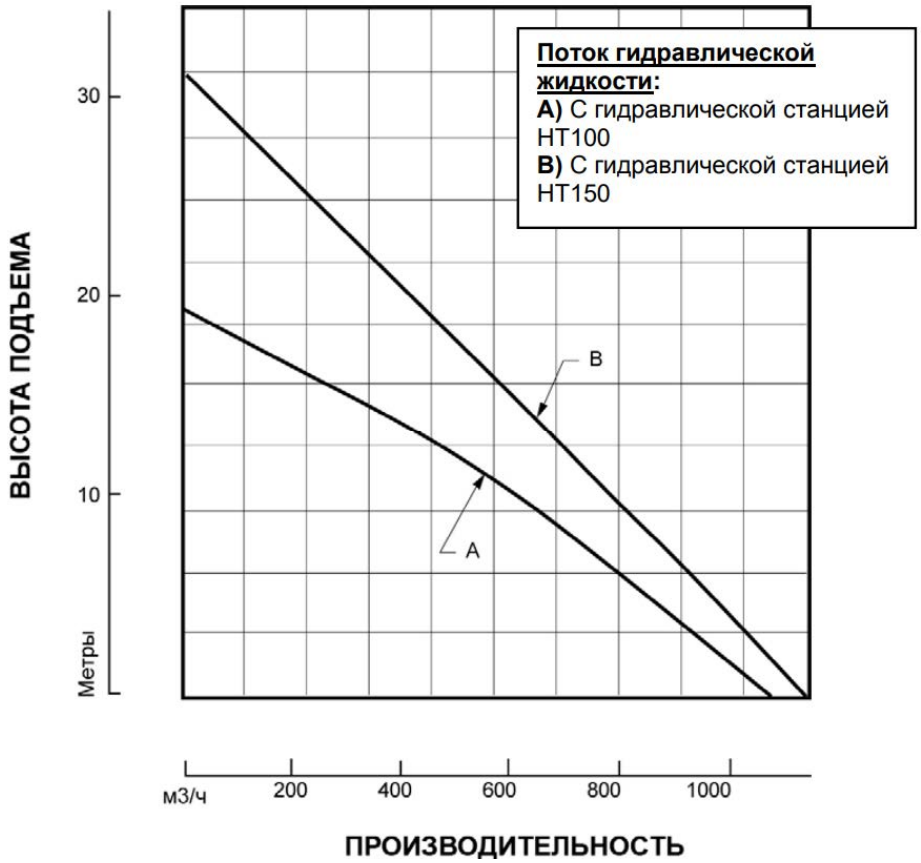

Графики основываются на испытаниях. Перекачиваемся среда - воды, температура – 15,5 С